Deep groove ball bearing 6215-2RSR FAG

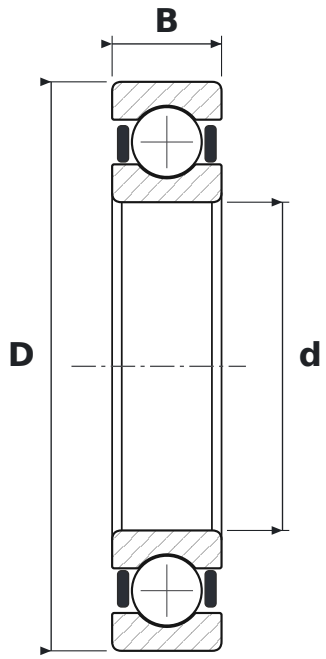

DIMENSIONS

d	bore diameter	**75 mm**
D	outside diameter	**130 mm**
B	width	**25 mm**

WHAT 6215-2RSR MEANS

62	łożysko kulkowe zwykłe (6), seria średnic 2 – lekka
2RSR	uszczelnienia wargowe stykowe (NBR), dwustronne – warga przylega promieniowo

SPECIFICATIONS

Manufacturer	**FAG**
Manufacturer designation	**6215-2RSR**
Rolling elements	**single-row ball bearing**
Mass	**1.21 kg**