Łożysko kulkowe zwykłe 6215 C3VL0241 SKF

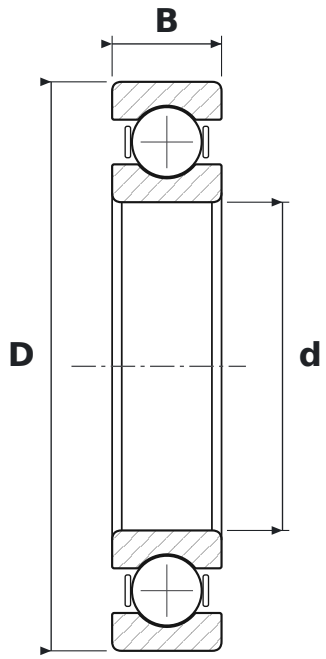

WYMIARY

d	średnica wewnętrzna	**75 mm**
D	średnica zewnętrzna	**130 mm**
B	szerokość	**25 mm**

CO ZNACZY OZNACZENIE 6215 C3VL0241

62	łożysko kulkowe zwykłe (6), seria średnic 2 – lekka
C3	luz promieniowy zwiększony
VL0241	izolacja elektryczna: zewnętrzne powierzchnie pierścienia zewnętrznego pokryte tlenkiem glinu (INSOCOAT), warstwa standardowa, napięcie przebicia 3000 V DC

PARAMETRY

Producent	**SKF**
Symbol producenta	**6215 C3VL0241**
Elementy toczne	**łożysko kulkowe jednorzędowe**
Nośność dynamiczna C	**68,9 kN**
Nośność statyczna C0	**49 kN**
Masa	**1,195 kg**