Łożysko kulkowe zwykłe 6215 NKE

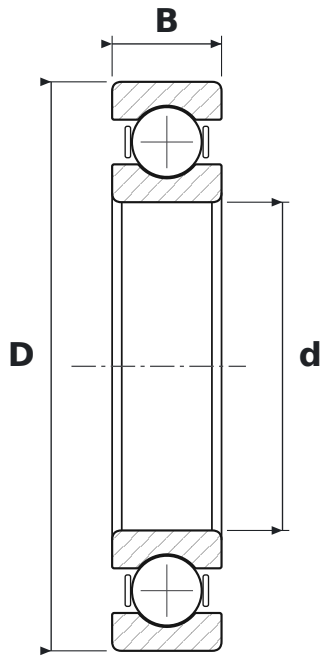

WYMIARY

d	średnica wewnętrzna	**75 mm**
D	średnica zewnętrzna	**130 mm**
B	szerokość	**25 mm**

PARAMETRY

Producent	**NKE**
Symbol producenta	**6215**
Elementy toczne	**łożysko kulkowe jednorzędowe**
Uszczelnienie	**otwarte – bez uszczelnień**
Luz promieniowy	**CN – normalny**
Masa	**1,181 kg**