Łożysko kulkowe zwykłe 6215-ZZE NACHI

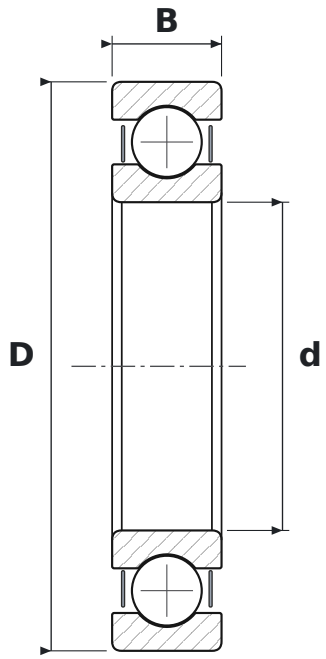

WYMIARY

d	średnica wewnętrzna	**75 mm**
D	średnica zewnętrzna	**130 mm**
B	szerokość	**25 mm**

CO ZNACZY OZNACZENIE 6215-ZZE

62	łożysko kulkowe zwykłe (6), seria średnic 2 – lekka
ZZE	blaszki ochronne, dwustronne

PARAMETRY

Producent	**NACHI**
Symbol producenta	**6215-ZZE**
Elementy toczne	**łożysko kulkowe jednorzędowe**