CASTOMER

DATASHEET

Deep groove ball bearing 6216-2RSR NKE

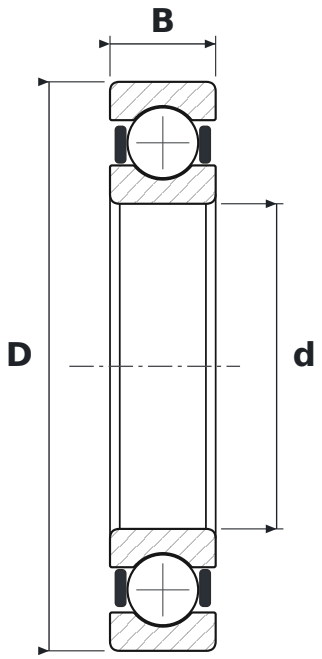

DIMENSIONS

d	bore diameter	**80 mm**
D	outside diameter	**140 mm**
B	width	**26 mm**

WHAT 6216-2RSR MEANS

62	łożysko kulkowe zwykłe (6), seria średnic 2 – lekka
2RSR	uszczelnienia gumowe (NBR) stykowe typu RSR, dwustronne – warga przylega promieniowo do szlifowanego obrzeża pierścienia wewnętrznego

SPECIFICATIONS

Manufacturer	**NKE**
Manufacturer designation	**6216-2RSR**
Rolling elements	**single-row ball bearing**
Mass	**1.43 kg**