Deep groove ball bearing 6216-2RSR-C3 FAG

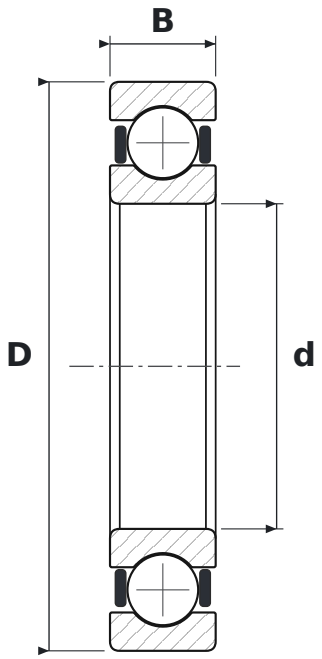

DIMENSIONS

d	bore diameter	**80 mm**
D	outside diameter	**140 mm**
B	width	**26 mm**

WHAT 6216-2RSR-C3 MEANS

62	łożysko kulkowe zwykłe (6), seria średnic 2 – lekka
2RSR	uszczelnienia wargowe stykowe (NBR), dwustronne – warga przylega promieniowo
C3	radial clearance greater than normal

SPECIFICATIONS

Manufacturer	**FAG**
Manufacturer designation	**6216-2RSR-C3**
Rolling elements	**single-row ball bearing**
Mass	**1.43 kg**