Łożysko kulkowe zwykłe 6216-2Z ZEN

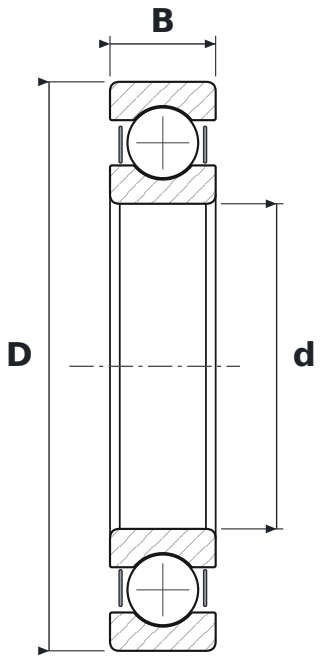

WYMIARY

d	średnica wewnętrzna	**80 mm**
D	średnica zewnętrzna	**140 mm**
B	szerokość	**26 mm**

CO ZNACZY OZNACZENIE 6216-2Z

62	łożysko kulkowe zwykłe (6), seria średnic 2 – lekka
2Z	blaszki ochronne, dwustronne

PARAMETRY

Producent	**ZEN**
Symbol producenta	**6216-2Z**
Elementy toczne	**łożysko kulkowe jednorzędowe**
Masa	**1,4 kg**