Deep groove ball bearing 6216-J20AA-C4 FAG

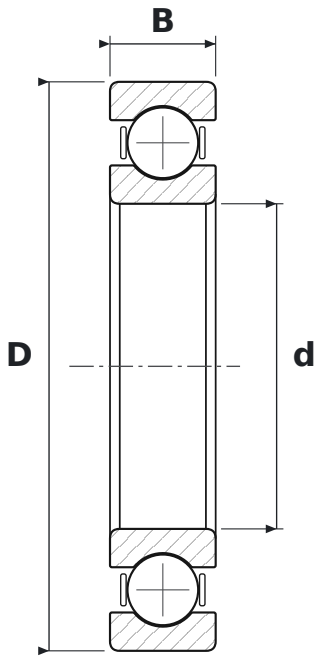

DIMENSIONS

d	bore diameter	**80 mm**
D	outside diameter	**140 mm**
B	width	**26 mm**

WHAT 6216-J20AA-C4 MEANS

62	łożysko kulkowe zwykłe (6), seria średnic 2 – lekka
J20AA	izolacja prądowa – pierścień zewnętrzny pokryty ceramiką tlenkową (tlenek glinu, warstwa ok. 200 µm)
C4	large radial clearance

SPECIFICATIONS

Manufacturer	**FAG**
Manufacturer designation	**6216-J20AA-C4**
Rolling elements	**single-row ball bearing**