Łożysko kulkowe zwykłe 6216-MA-C3 FAG

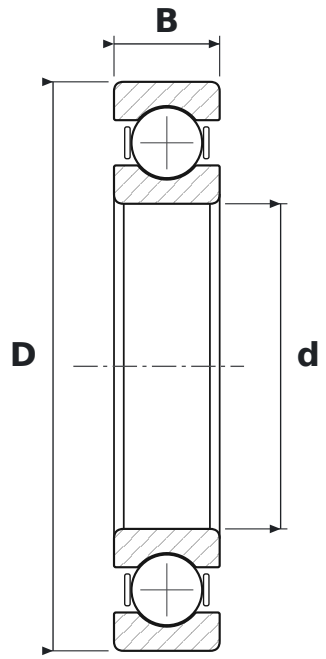

WYMIARY

d	średnica wewnętrzna	**80 mm**
D	średnica zewnętrzna	**140 mm**
B	szerokość	**26 mm**

CO ZNACZY OZNACZENIE 6216-MA-C3

62	łożysko kulkowe zwykłe (6), seria średnic 2 – lekka
MA	koszyk mosiężny masywny, prowadzony na pierścieniu zewnętrznym
C3	luz promieniowy zwiększony

PARAMETRY

Producent	**FAG**
Symbol producenta	**6216-MA-C3**
Elementy toczne	**łożysko kulkowe jednorzędowe**