Łożysko kulkowe zwykłe 6216 ZZ KOYO

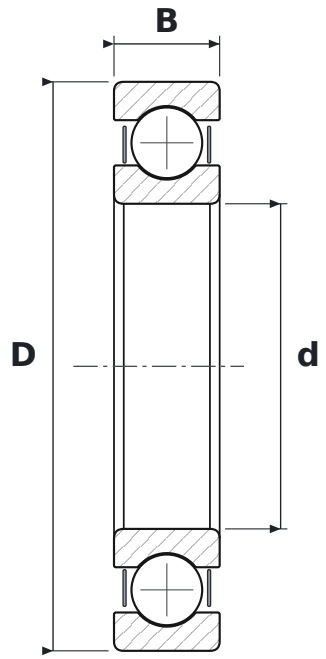

WYMIARY

d	średnica wewnętrzna	**80 mm**
D	średnica zewnętrzna	**140 mm**
B	szerokość	**26 mm**

CO ZNACZY OZNACZENIE 6216 ZZ

62	łożysko kulkowe zwykłe (6), seria średnic 2 – lekka
ZZ	blaszki ochronne, dwustronne

PARAMETRY

Producent	**KOYO**
Symbol producenta	**6216 ZZ**
Elementy toczne	**łożysko kulkowe jednorzędowe**