Łożysko kulkowe zwykłe 6217-2RS2 NKE

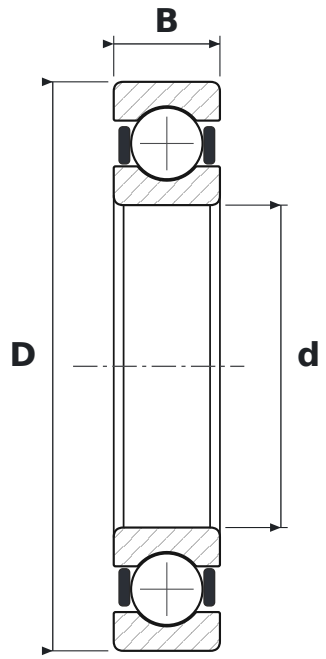

WYMIARY

d	średnica wewnętrzna	**85 mm**
D	średnica zewnętrzna	**150 mm**
B	szerokość	**28 mm**

CO ZNACZY OZNACZENIE 6217-2RS2

62	łożysko kulkowe zwykłe (6), seria średnic 2 – lekka
2RS2	uszczelnienia gumowe (NBR) stykowe typu RS2, dwustronne – warga przylega osiowo do pierścienia wewnętrznego

PARAMETRY

Producent	**NKE**
Symbol producenta	**6217-2RS2**
Elementy toczne	**łożysko kulkowe jednorzędowe**