Łożysko kulkowe zwykłe 6217 C4 NACHI

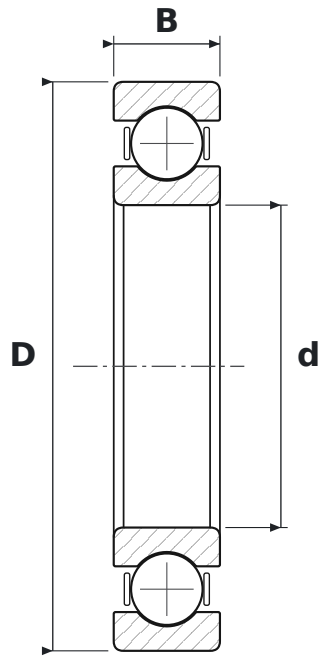

WYMIARY

d	średnica wewnętrzna	**85 mm**
D	średnica zewnętrzna	**150 mm**
B	szerokość	**28 mm**

CO ZNACZY OZNACZENIE 6217 C4

62	łożysko kulkowe zwykłe (6), seria średnic 2 – lekka
C4	luz promieniowy duży

PARAMETRY

Producent	**NACHI**
Symbol producenta	**6217 C4**
Elementy toczne	**łożysko kulkowe jednorzędowe**