Łożysko kulkowe zwykłe 6217-M-C3 FAG

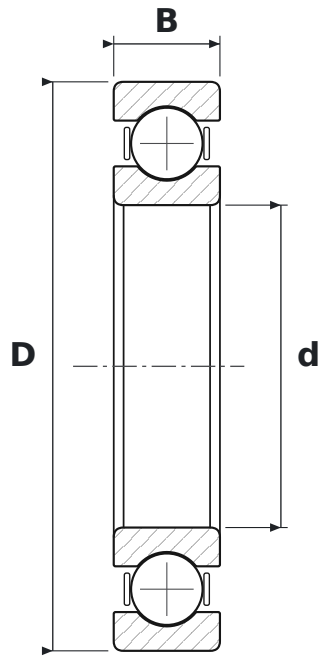

WYMIARY

d	średnica wewnętrzna	**85 mm**
D	średnica zewnętrzna	**150 mm**
B	szerokość	**28 mm**

CO ZNACZY OZNACZENIE 6217-M-C3

62	łożysko kulkowe zwykłe (6), seria średnic 2 – lekka
M	koszyk mosiężny masywny
C3	luz promieniowy zwiększony

PARAMETRY

Producent	**FAG**
Symbol producenta	**6217-M-C3**
Elementy toczne	**łożysko kulkowe jednorzędowe**
Masa	**2,14 kg**