# Łożysko kulkowe zwykłe 6217 NR NSK

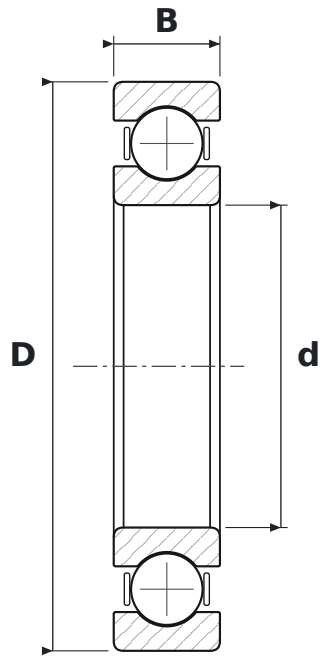


## WYMIARY

| | | |
|---|---|---|
| **d** | średnica wewnętrzna | **85 mm** |
| **D** | średnica zewnętrzna | **150 mm** |
| **B** | szerokość | **28 mm** |

## CO ZNACZY OZNACZENIE 6217 NR

| | |
|---|---|
| **62** | łożysko kulkowe zwykłe (6), seria średnic 2 – lekka |
| **NR** | rowek z pierścieniem osadczym |

## PARAMETRY

| | |
|---|---|
| Producent | **NSK** |
| Symbol producenta | **6217 NR** |
| Elementy toczne | **łożysko kulkowe jednorzędowe** |
| Masa | **1,77 kg** |