Łożysko kulkowe zwykłe 6217 ZZC3 KOYO

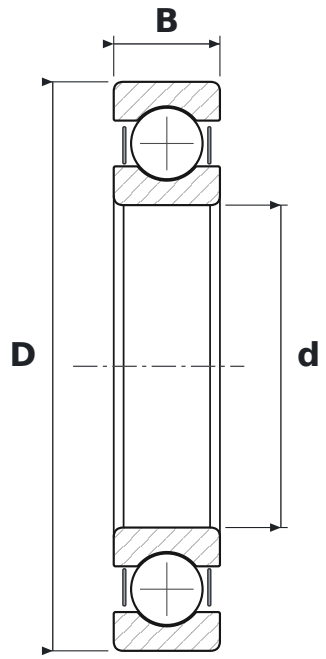

WYMIARY

d	średnica wewnętrzna	**85 mm**
D	średnica zewnętrzna	**150 mm**
B	szerokość	**28 mm**

CO ZNACZY OZNACZENIE 6217 ZZC3

62	łożysko kulkowe zwykłe (6), seria średnic 2 – lekka
ZZ	blaszki ochronne, dwustronne
C3	luz promieniowy zwiększony

PARAMETRY

Producent	**KOYO**
Symbol producenta	**6217 ZZC3**
Elementy toczne	**łożysko kulkowe jednorzędowe**