Łożysko kulkowe zwykłe 6218 MC3 NSK

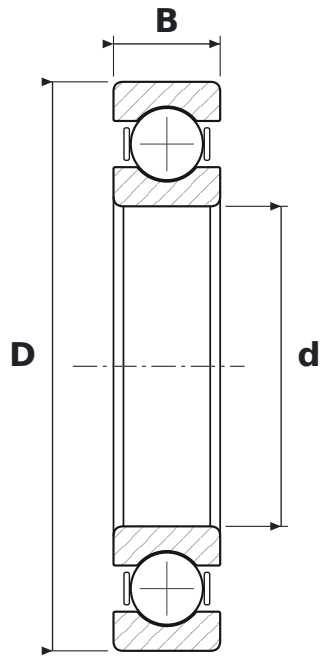

WYMIARY

d	średnica wewnętrzna	**90 mm**
D	średnica zewnętrzna	**160 mm**
B	szerokość	**30 mm**

CO ZNACZY OZNACZENIE 6218 MC3

62	łożysko kulkowe zwykłe (6), seria średnic 2 – lekka
M	koszyk mosiężny masywny
C3	luz promieniowy zwiększony

PARAMETRY

Producent	**NSK**
Symbol producenta	**6218 MC3**
Elementy toczne	**łożysko kulkowe jednorzędowe**
Masa	**2,18 kg**