Łożysko kulkowe zwykłe 6218 ZZ KOYO

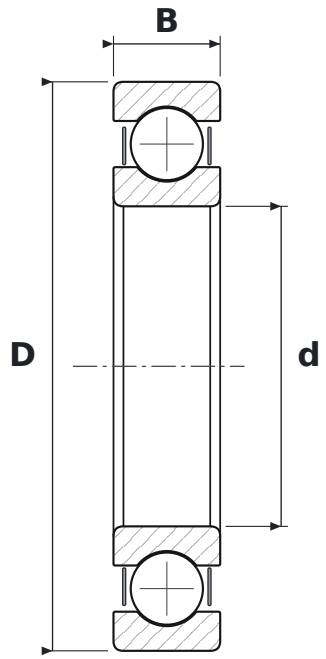

WYMIARY

d	średnica wewnętrzna	**90 mm**
D	średnica zewnętrzna	**160 mm**
B	szerokość	**30 mm**

CO ZNACZY OZNACZENIE 6218 ZZ

62	łożysko kulkowe zwykłe (6), seria średnic 2 – lekka
ZZ	blaszki ochronne, dwustronne

PARAMETRY

Producent	**KOYO**
Symbol producenta	**6218 ZZ**
Elementy toczne	**łożysko kulkowe jednorzędowe**