Łożysko kulkowe zwykłe 6218-2Z SKF

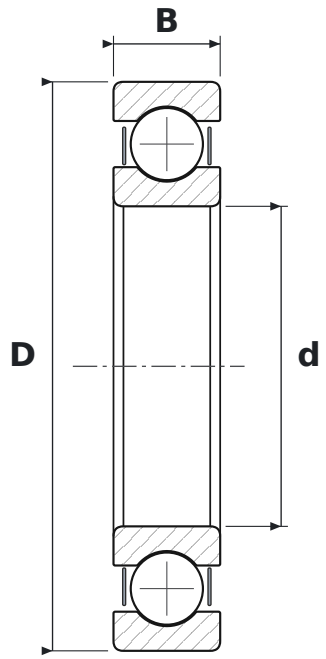

WYMIARY

d	średnica wewnętrzna	**90 mm**
D	średnica zewnętrzna	**160 mm**
B	szerokość	**30 mm**

CO ZNACZY OZNACZENIE 6218-2Z

62	łożysko kulkowe zwykłe (6), seria średnic 2 – lekka
2Z	blaszki ochronne, dwustronne

PARAMETRY

Producent	**SKF**
Symbol producenta	**6218-2Z**
Elementy toczne	**łożysko kulkowe jednorzędowe**
Nośność dynamiczna C	**101 kN**
Nośność statyczna C0	**73,5 kN**
Masa	**2,266 kg**