# Łożysko kulkowe zwykłe 6219-2RSR FAG

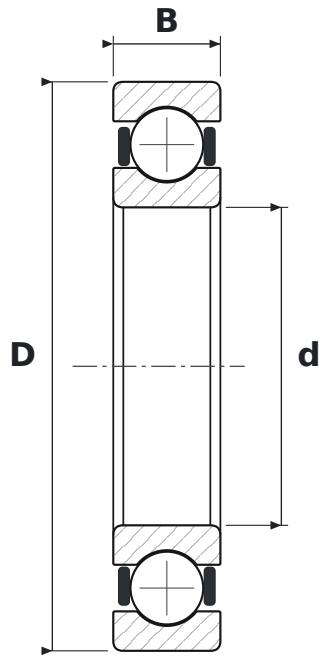


## WYMIARY

| | | |
|---|---|---|
| **d** | średnica wewnętrzna | **95 mm** |
| **D** | średnica zewnętrzna | **170 mm** |
| **B** | szerokość | **32 mm** |

## CO ZNACZY OZNACZENIE 6219-2RSR

| | |
|---|---|
| **62** | łożysko kulkowe zwykłe (6), seria średnic 2 – lekka |
| **2RSR** | uszczelnienia wargowe stykowe (NBR), dwustronne – warga przylega promieniowo |

## PARAMETRY

| | |
|---|---|
| Producent | **FAG** |
| Symbol producenta | **6219-2RSR** |
| Elementy toczne | **łożysko kulkowe jednorzędowe** |
| Masa | **2,62 kg** |