Deep groove ball bearing 6219 C3VL0241 SKF

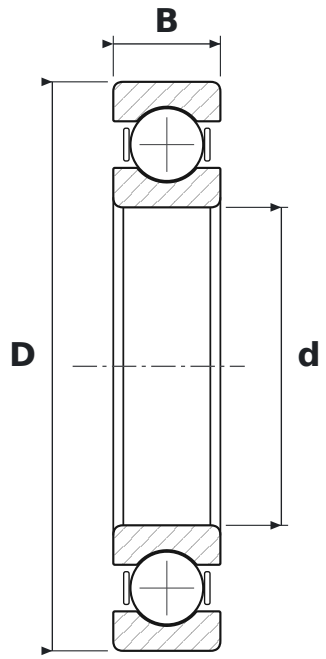

DIMENSIONS

d	bore diameter	**95 mm**
D	outside diameter	**170 mm**
B	width	**32 mm**

WHAT 6219 C3VL0241 MEANS

62	łożysko kulkowe zwykłe (6), seria średnic 2 – lekka
C3	radial clearance greater than normal
VL0241	izolacja elektryczna: zewnętrzne powierzchnie pierścienia zewnętrznego pokryte tlenkiem glinu (INSOCOAT), warstwa standardowa, napięcie przebicia 3000 V DC

SPECIFICATIONS

Manufacturer	**SKF**
Manufacturer designation	**6219 C3VL0241**
Rolling elements	**single-row ball bearing**
Basic dynamic load rating C	**112 kN**
Basic static load rating C0	**81.5 kN**
Mass	**2.492 kg**