Łożysko kulkowe zwykłe 6219 SKF

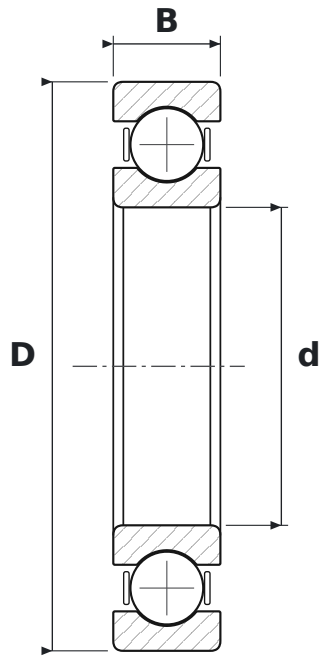

WYMIARY

d	średnica wewnętrzna	**95 mm**
D	średnica zewnętrzna	**170 mm**
B	szerokość	**32 mm**

PARAMETRY

Producent	**SKF**
Symbol producenta	**6219**
Elementy toczne	**łożysko kulkowe jednorzędowe**
Uszczelnienie	**otwarte – bez uszczelnień**
Luz promieniowy	**CN – normalny**
Nośność dynamiczna C	**112 kN**
Nośność statyczna C0	**81,5 kN**
Masa	**2,548 kg**