Łożysko kulkowe zwykłe 6219-Z-C3 FAG

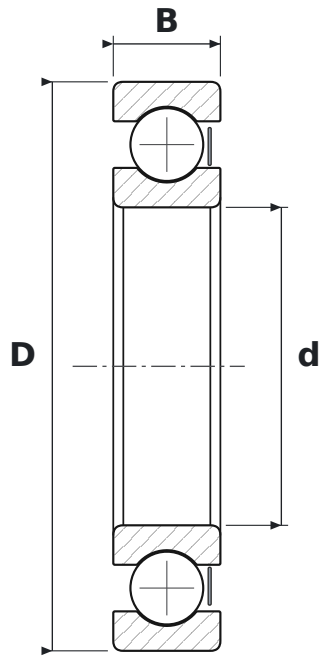

WYMIARY

d	średnica wewnętrzna	**95 mm**
D	średnica zewnętrzna	**170 mm**
B	szerokość	**32 mm**

CO ZNACZY OZNACZENIE 6219-Z-C3

62	łożysko kulkowe zwykłe (6), seria średnic 2 – lekka
Z	blaszka ochronna, jednostronna
C3	luz promieniowy zwiększony

PARAMETRY

Producent	**FAG**
Symbol producenta	**6219-Z-C3**
Elementy toczne	**łożysko kulkowe jednorzędowe**
Masa	**2,635 kg**