CASTOMER

DATASHEET

Deep groove ball bearing 6220-2RS1 SKF

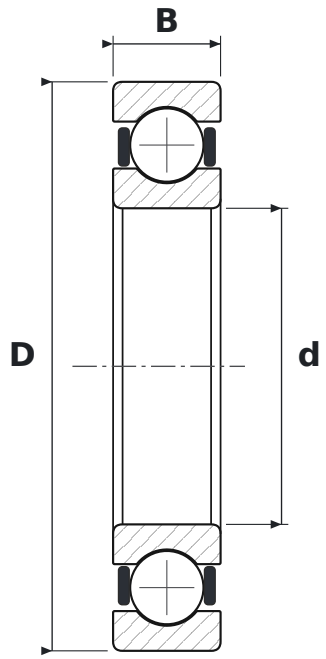

DIMENSIONS

d	bore diameter	**100 mm**
D	outside diameter	**180 mm**
B	width	**34 mm**

WHAT 6220-2RS1 MEANS

62	łożysko kulkowe zwykłe (6), seria średnic 2 – lekka
2RS1	uszczelnienia stykowe z kauczuku NBR wzmocnione blachą stalową, dwustronne

SPECIFICATIONS

Manufacturer	**SKF**
Manufacturer designation	**6220-2RS1**
Rolling elements	**single-row ball bearing**
Basic dynamic load rating C	**127 kN**
Basic static load rating C0	**93 kN**