Deep groove ball bearing 6220 DDU NSK

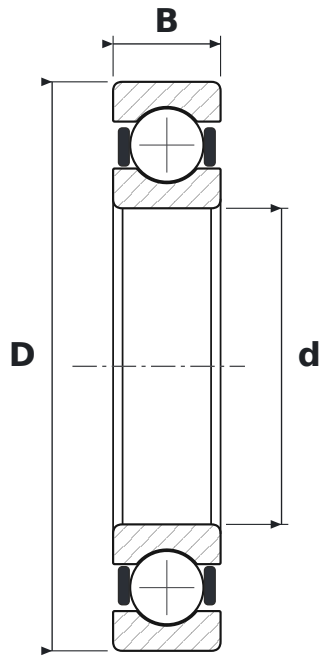

DIMENSIONS

d	bore diameter	**100 mm**
D	outside diameter	**180 mm**
B	width	**34 mm**

WHAT 6220 DDU MEANS

62	łożysko kulkowe zwykłe (6), seria średnic 2 – lekka
DDU	uszczelnienia gumowe stykowe (standardowo kauczuk nitrylowy NBR), dwustronne, od −10 do +100 °C

SPECIFICATIONS

Manufacturer	**NSK**
Manufacturer designation	**6220 DDU**
Rolling elements	**single-row ball bearing**