Łożysko kulkowe zwykłe 62200-2RS-C3 TIMKEN

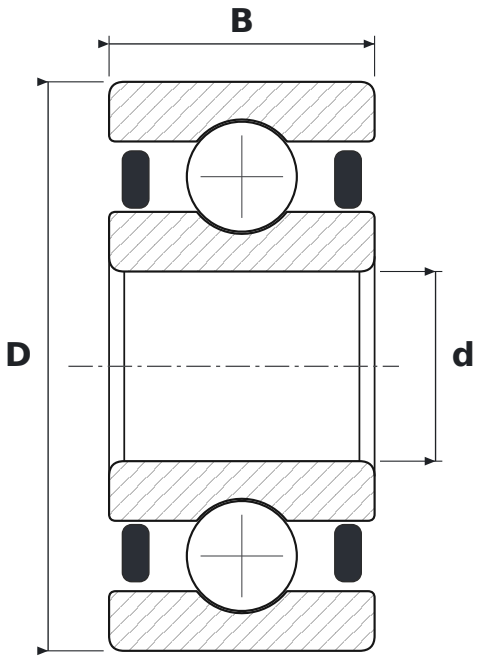

WYMIARY

d	średnica wewnętrzna	**10 mm**
D	średnica zewnętrzna	**30 mm**
B	szerokość	**14 mm**

CO ZNACZY OZNACZENIE 62200-2RS-C3

2RS	uszczelnienia gumowe stykowe, dwustronne
C3	luz promieniowy zwiększony

PARAMETRY

Producent	**TIMKEN**
Symbol producenta	**62200-2RS-C3**
Elementy toczne	**łożysko kulkowe jednorzędowe**