Łożysko kulkowe zwykłe 62200-2RSR-C3 NKE

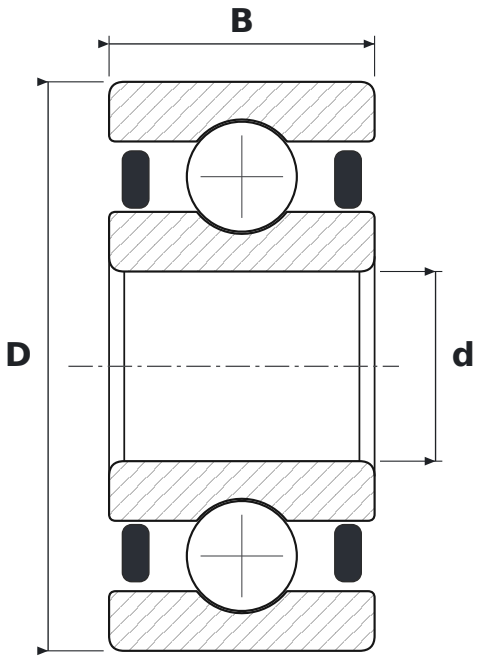

WYMIARY

d	średnica wewnętrzna	**10 mm**
D	średnica zewnętrzna	**30 mm**
B	szerokość	**14 mm**

CO ZNACZY OZNACZENIE 62200-2RSR-C3

2RSR	uszczelnienia gumowe (NBR) stykowe typu RSR, dwustronne – warga przylega promieniowo do szlifowanego obrzeża pierścienia wewnętrznego
C3	luz promieniowy zwiększony

PARAMETRY

Producent	**NKE**
Symbol producenta	**62200-2RSR-C3**
Elementy toczne	**łożysko kulkowe jednorzędowe**