Łożysko kulkowe zwykłe 62205-2RS1C3 SKF

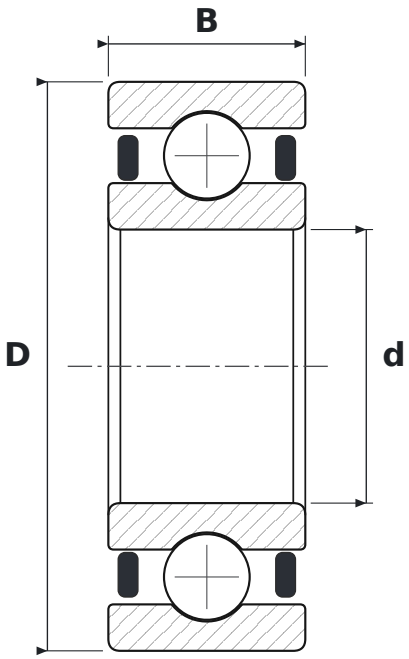

WYMIARY

d	średnica wewnętrzna	**25 mm**
D	średnica zewnętrzna	**52 mm**
B	szerokość	**18 mm**

CO ZNACZY OZNACZENIE 62205-2RS1C3

2RS1	uszczelnienia stykowe z kauczuku NBR wzmocnione blachą stalową, dwustronne
C3	luz promieniowy zwiększony

PARAMETRY

Producent	**SKF**
Symbol producenta	**62205-2RS1C3**
Elementy toczne	**łożysko kulkowe jednorzędowe**
Masa	**0,154 kg**