Łożysko kulkowe zwykłe 62205-2RSR FAG

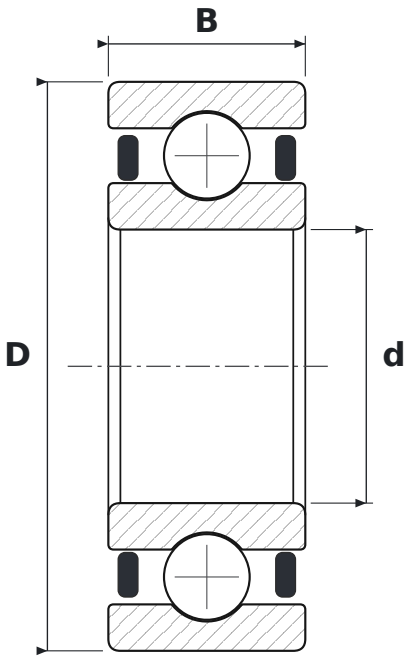

WYMIARY

d	średnica wewnętrzna	**25 mm**
D	średnica zewnętrzna	**52 mm**
B	szerokość	**18 mm**

PARAMETRY

Producent	**FAG**
Symbol producenta	**62205-2RSR**
Elementy toczne	**łożysko kulkowe jednorzędowe**
2RS	**uszczelnienia gumowe stykowe, dwustronne**
Luz promieniowy	**CN – normalny**
Masa	**0,145 kg**