Łożysko kulkowe zwykłe 62205-2RSR-C3 FAG

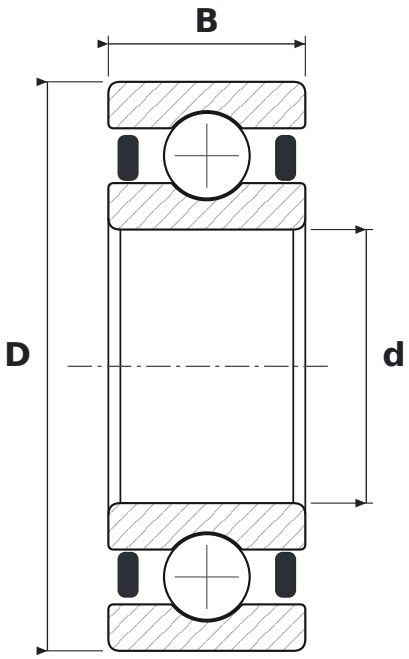

WYMIARY

d	średnica wewnętrzna	**25 mm**
D	średnica zewnętrzna	**52 mm**
B	szerokość	**18 mm**

CO ZNACZY OZNACZENIE 62205-2RSR-C3

2RSR	uszczelnienia wargowe stykowe (NBR), dwustronne – warga przylega promieniowo
C3	luz promieniowy zwiększony

PARAMETRY

Producent	**FAG**
Symbol producenta	**62205-2RSR-C3**
Elementy toczne	**łożysko kulkowe jednorzędowe**
Masa	**0,145 kg**