# Łożysko kulkowe zwykłe 62206-2RSR-C3 FAG

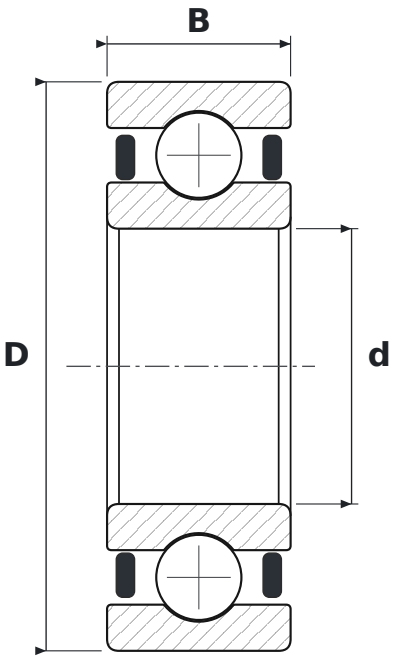


## WYMIARY

| | | |
|---|---|---|
| **d** | średnica wewnętrzna | **30 mm** |
| **D** | średnica zewnętrzna | **62 mm** |
| **B** | szerokość | **20 mm** |

## CO ZNACZY OZNACZENIE 62206-2RSR-C3

| | |
|---|---|
| **2RSR** | uszczelnienia wargowe stykowe (NBR), dwustronne – warga przylega promieniowo |
| **C3** | luz promieniowy zwiększony |

## PARAMETRY

| | |
|---|---|
| Producent | **FAG** |
| Symbol producenta | **62206-2RSR-C3** |
| Elementy toczne | **łożysko kulkowe jednorzędowe** |