# Łożysko kulkowe zwykłe 62209-2RS1 SKF

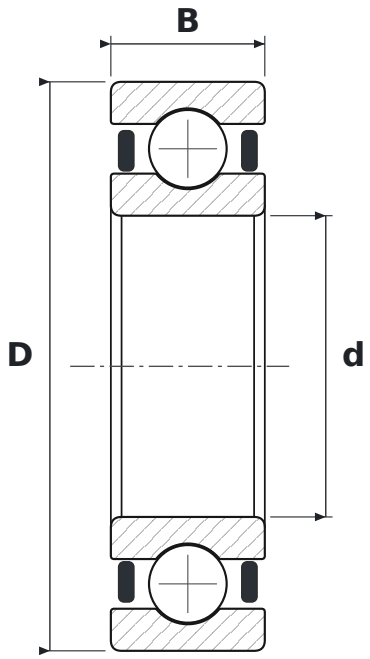


## WYMIARY

| | | |
|---|---|---|
| **d** | średnica wewnętrzna | **45 mm** |
| **D** | średnica zewnętrzna | **85 mm** |
| **B** | szerokość | **23 mm** |

## PARAMETRY

| | |
|---|---|
| Producent | **SKF** |
| Symbol producenta | **62209-2RS1** |
| Elementy toczne | **łożysko kulkowe jednorzędowe** |
| 2RS | **uszczelnienia gumowe stykowe, dwustronne** |
| Luz promieniowy | **CN – normalny** |
| Masa | **0,505 kg** |