Łożysko kulkowe zwykłe 6221-2RS ZEN

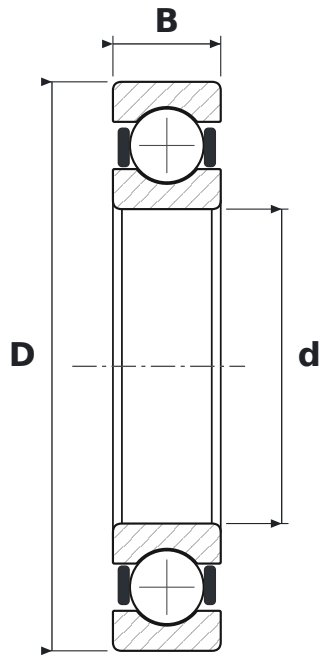

WYMIARY

d	średnica wewnętrzna	**105 mm**
D	średnica zewnętrzna	**190 mm**
B	szerokość	**36 mm**

CO ZNACZY OZNACZENIE 6221-2RS

62	łożysko kulkowe zwykłe (6), seria średnic 2 – lekka
2RS	uszczelnienia stykowe z gumy syntetycznej, dwustronne (od −20 do +110 °C)

PARAMETRY

Producent	**ZEN**
Symbol producenta	**6221-2RS**
Elementy toczne	**łożysko kulkowe jednorzędowe**