# Łożysko kulkowe zwykłe 6221 C3 NKE

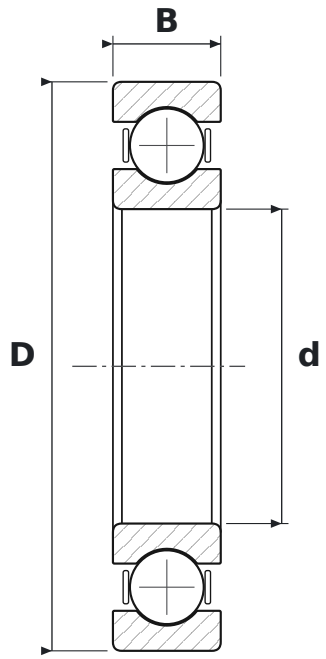


## WYMIARY

| | | |
|---|---|---|
| **d** | średnica wewnętrzna | **105 mm** |
| **D** | średnica zewnętrzna | **190 mm** |
| **B** | szerokość | **36 mm** |

## CO ZNACZY OZNACZENIE 6221 C3

| | |
|---|---|
| **62** | łożysko kulkowe zwykłe (6), seria średnic 2 – lekka |
| **C3** | luz promieniowy zwiększony |

## PARAMETRY

| | |
|---|---|
| Producent | **NKE** |
| Symbol producenta | **6221 C3** |
| Elementy toczne | **łożysko kulkowe jednorzędowe** |
| Masa | **3,7 kg** |