Deep groove ball bearing 6221-DDU NSK

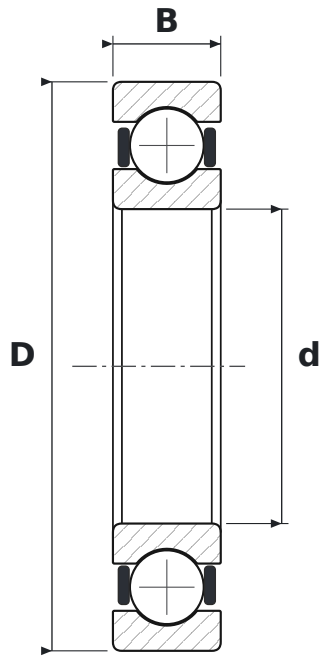

DIMENSIONS

d	bore diameter	**105 mm**
D	outside diameter	**190 mm**
B	width	**36 mm**

WHAT 6221-DDU MEANS

62	łożysko kulkowe zwykłe (6), seria średnic 2 – lekka
DDU	uszczelnienia gumowe stykowe (standardowo kauczuk nitrylowy NBR), dwustronne, od −10 do +100 °C

SPECIFICATIONS

Manufacturer	**NSK**
Manufacturer designation	**6221-DDU**
Rolling elements	**single-row ball bearing**