Łożysko kulkowe zwykłe 6221 SKF

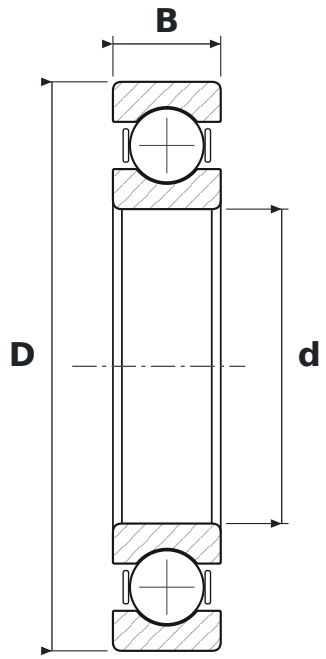

WYMIARY

d	średnica wewnętrzna	**105 mm**
D	średnica zewnętrzna	**190 mm**
B	szerokość	**36 mm**

PARAMETRY

Producent	**SKF**
Symbol producenta	**6221**
Elementy toczne	**łożysko kulkowe jednorzędowe**
Uszczelnienie	**otwarte – bez uszczelnień**
Luz promieniowy	**CN – normalny**
Masa	**3,726 kg**