Łożysko kulkowe zwykłe 6221-ZZ TIMKEN

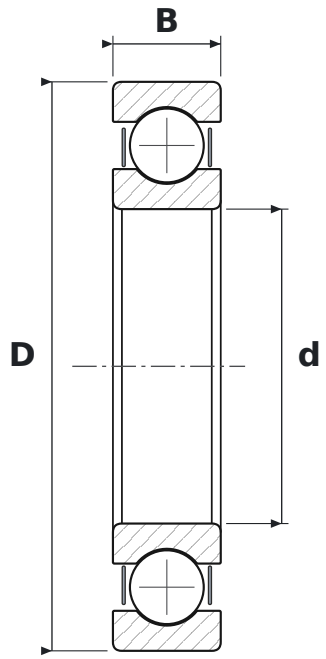

WYMIARY

d	średnica wewnętrzna	**105 mm**
D	średnica zewnętrzna	**190 mm**
B	szerokość	**36 mm**

CO ZNACZY OZNACZENIE 6221-ZZ

62	łożysko kulkowe zwykłe (6), seria średnic 2 – lekka
ZZ	blaszki ochronne, dwustronne

PARAMETRY

Producent	**TIMKEN**
Symbol producenta	**6221-ZZ**
Elementy toczne	**łożysko kulkowe jednorzędowe**