Łożysko kulkowe zwykłe 6222 ZZ NACHI

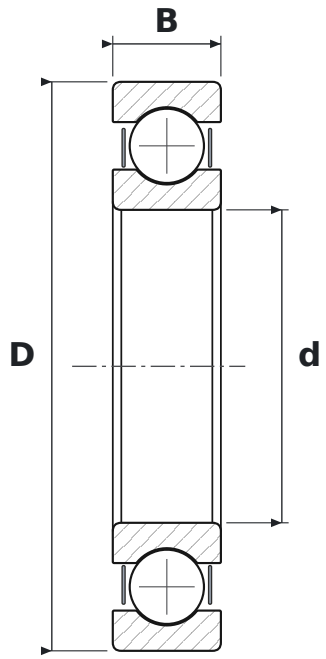

WYMIARY

d	średnica wewnętrzna	**110 mm**
D	średnica zewnętrzna	**200 mm**
B	szerokość	**38 mm**

CO ZNACZY OZNACZENIE 6222 ZZ

62	łożysko kulkowe zwykłe (6), seria średnic 2 – lekka
ZZ	blaszki ochronne, dwustronne

PARAMETRY

Producent	**NACHI**
Symbol producenta	**6222 ZZ**
Elementy toczne	**łożysko kulkowe jednorzędowe**