Łożysko kulkowe zwykłe 6222-2Z SKF

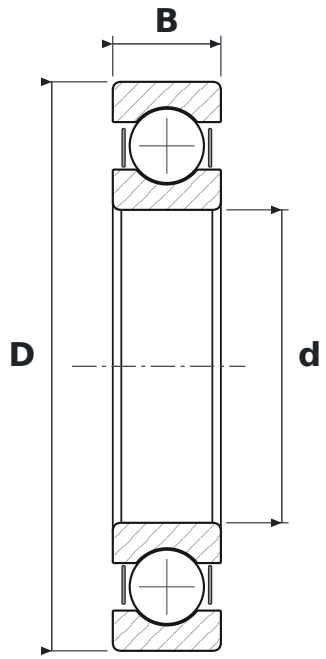

WYMIARY

d	średnica wewnętrzna	**110 mm**
D	średnica zewnętrzna	**200 mm**
B	szerokość	**38 mm**

CO ZNACZY OZNACZENIE 6222-2Z

62	łożysko kulkowe zwykłe (6), seria średnic 2 – lekka
2Z	blaszki ochronne, dwustronne

PARAMETRY

Producent	**SKF**
Symbol producenta	**6222-2Z**
Elementy toczne	**łożysko kulkowe jednorzędowe**
Masa	**4,472 kg**