Deep groove ball bearing 6224 C3VL0241 SKF

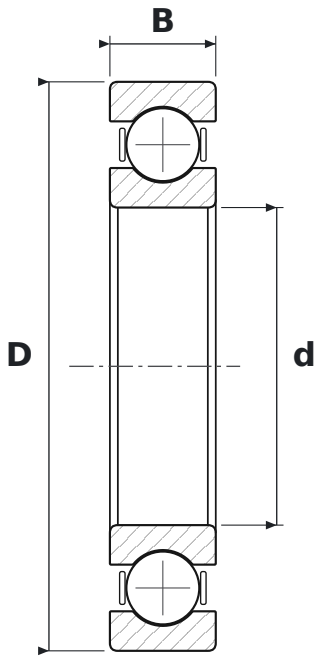

DIMENSIONS

d	bore diameter	**120 mm**
D	outside diameter	**215 mm**
B	width	**40 mm**

WHAT 6224 C3VL0241 MEANS

62	łożysko kulkowe zwykłe (6), seria średnic 2 – lekka
C3	radial clearance greater than normal
VL0241	izolacja elektryczna: zewnętrzne powierzchnie pierścienia zewnętrznego pokryte tlenkiem glinu (INSOCOAT), warstwa standardowa, napięcie przebicia 3000 V DC

SPECIFICATIONS

Manufacturer	**SKF**
Manufacturer designation	**6224 C3VL0241**
Rolling elements	**single-row ball bearing**
Mass	**5.268 kg**