Łożysko kulkowe zwykłe 6224 DDUC3 NSK

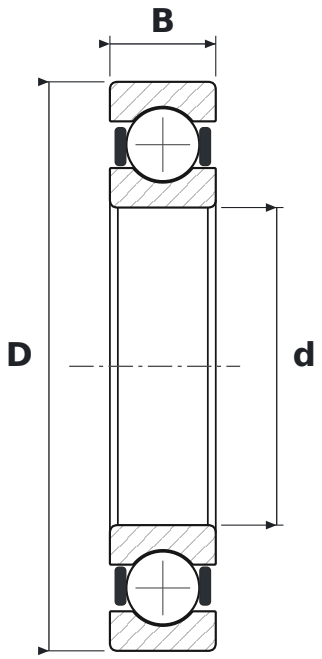

WYMIARY

d	średnica wewnętrzna	**120 mm**
D	średnica zewnętrzna	**215 mm**
B	szerokość	**40 mm**

CO ZNACZY OZNACZENIE 6224 DDUC3

62	łożysko kulkowe zwykłe (6), seria średnic 2 – lekka
DDU	uszczelnienia gumowe stykowe (standardowo kauczuk nitrylowy NBR), dwustronne, od −10 do +100 °C
C3	luz promieniowy zwiększony

PARAMETRY

Producent	**NSK**
Symbol producenta	**6224 DDUC3**
Elementy toczne	**łożysko kulkowe jednorzędowe**