Łożysko kulkowe zwykłe 6224-M-C3 TIMKEN

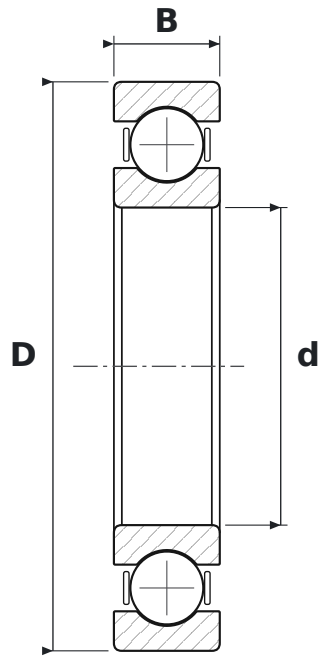

WYMIARY

d	średnica wewnętrzna	**120 mm**
D	średnica zewnętrzna	**215 mm**
B	szerokość	**40 mm**

CO ZNACZY OZNACZENIE 6224-M-C3

62	łożysko kulkowe zwykłe (6), seria średnic 2 – lekka
M	koszyk mosiężny masywny
C3	luz promieniowy zwiększony

PARAMETRY

Producent	**TIMKEN**
Symbol producenta	**6224-M-C3**
Elementy toczne	**łożysko kulkowe jednorzędowe**