Łożysko kulkowe zwykłe 6224 ZZX KOYO

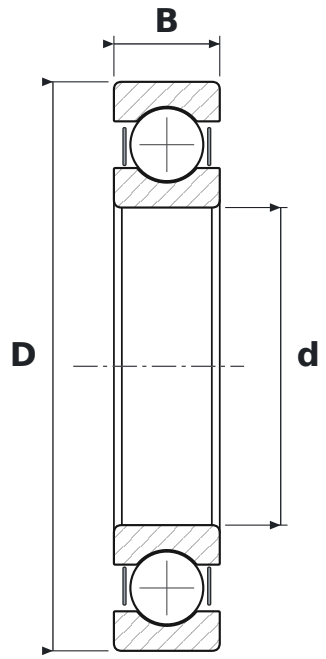

WYMIARY

d	średnica wewnętrzna	**120 mm**
D	średnica zewnętrzna	**215 mm**
B	szerokość	**40 mm**

PARAMETRY

Producent	**KOYO**
Symbol producenta	**6224 ZZX**
Elementy toczne	**łożysko kulkowe jednorzędowe**
2Z	**blaszki ochronne, dwustronne**
Luz promieniowy	**CN – normalny**