Łożysko kulkowe zwykłe 6226-C4 FAG

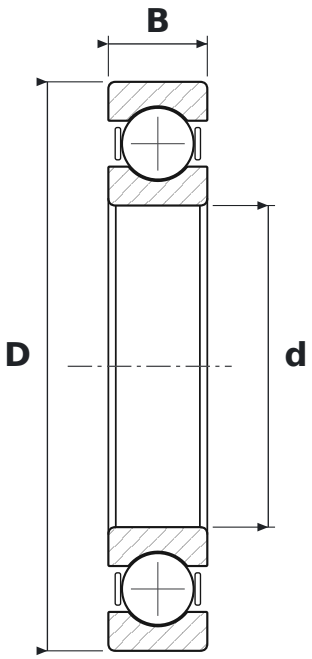

WYMIARY

d	średnica wewnętrzna	**130 mm**
D	średnica zewnętrzna	**230 mm**
B	szerokość	**40 mm**

CO ZNACZY OZNACZENIE 6226-C4

62	łożysko kulkowe zwykłe (6), seria średnic 2 – lekka
C4	luz promieniowy duży

PARAMETRY

Producent	**FAG**
Symbol producenta	**6226-C4**
Elementy toczne	**łożysko kulkowe jednorzędowe**