Łożysko kulkowe zwykłe 623-2RSR NKE

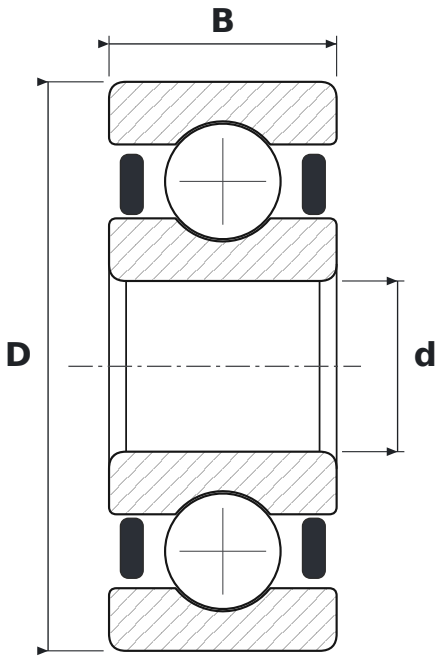

WYMIARY

d	średnica wewnętrzna	**3 mm**
D	średnica zewnętrzna	**10 mm**
B	szerokość	**4 mm**

PARAMETRY

Producent	**NKE**
Symbol producenta	**623-2RSR**
Elementy toczne	**łożysko kulkowe jednorzędowe**
2RS	**uszczelnienia gumowe stykowe, dwustronne**
Luz promieniowy	**CN – normalny**
Masa	**0,004 kg**