Deep groove ball bearing 623-2RSRC3 NKE

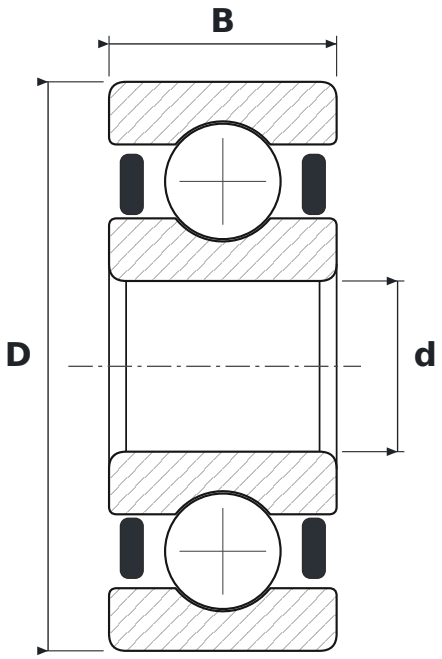

DIMENSIONS

d	bore diameter	**3 mm**
D	outside diameter	**10 mm**
B	width	**4 mm**

WHAT 623-2RSRC3 MEANS

2RSR	uszczelnienia gumowe (NBR) stykowe typu RSR, dwustronne – warga przylega promieniowo do szlifowanego obrzeża pierścienia wewnętrznego
C3	radial clearance greater than normal

SPECIFICATIONS

Manufacturer	**NKE**
Manufacturer designation	**623-2RSRC3**
Rolling elements	**single-row ball bearing**
Mass	**0.01 kg**