Łożysko kulkowe zwykłe 62303-2RS TIMKEN

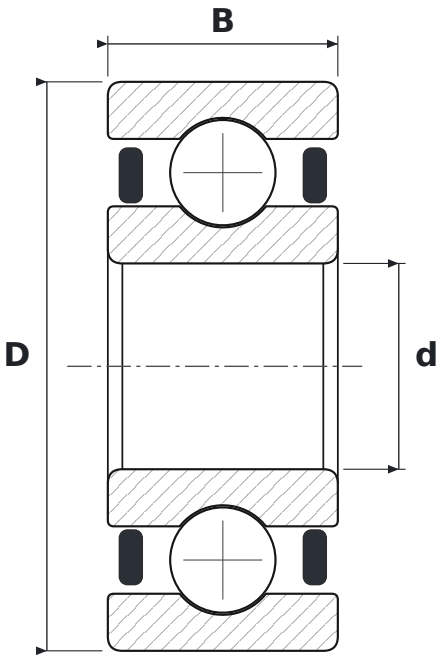

WYMIARY

d	średnica wewnętrzna	**17 mm**
D	średnica zewnętrzna	**47 mm**
B	szerokość	**19 mm**

PARAMETRY

Producent	**TIMKEN**
Symbol producenta	**62303-2RS**
Elementy toczne	**łożysko kulkowe jednorzędowe**
2RS	**uszczelnienia gumowe stykowe, dwustronne**
Luz promieniowy	**CN – normalny**