# Łożysko kulkowe zwykłe 62307-2RS TIMKEN

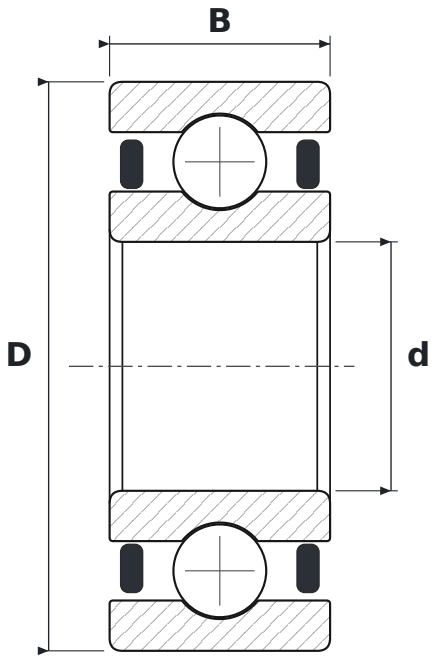


## WYMIARY

| | | |
|---|---|---|
| **d** | średnica wewnętrzna | **35 mm** |
| **D** | średnica zewnętrzna | **80 mm** |
| **B** | szerokość | **31 mm** |

## PARAMETRY

| | |
|---|---|
| Producent | **TIMKEN** |
| Symbol producenta | **62307-2RS** |
| Elementy toczne | **łożysko kulkowe jednorzędowe** |
| 2RS | **uszczelnienia gumowe stykowe, dwustronne** |
| Luz promieniowy | **CN – normalny** |