Łożysko kulkowe zwykłe 62308-2RSR NKE

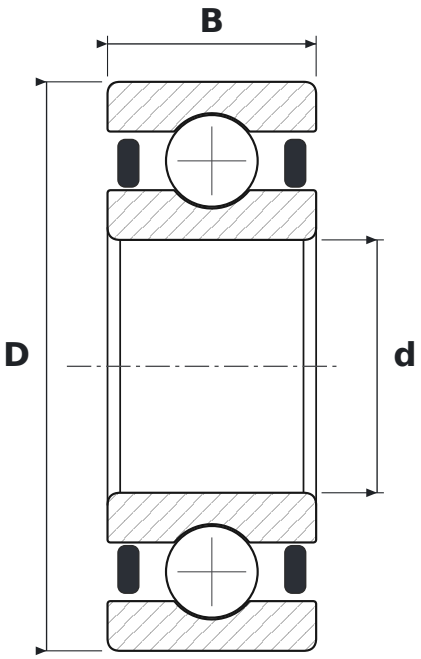

WYMIARY

d	średnica wewnętrzna	**40 mm**
D	średnica zewnętrzna	**90 mm**
B	szerokość	**33 mm**

PARAMETRY

Producent	**NKE**
Symbol producenta	**62308-2RSR**
Elementy toczne	**łożysko kulkowe jednorzędowe**
2RS	**uszczelnienia gumowe stykowe, dwustronne**
Luz promieniowy	**CN – normalny**
Masa	**0,89 kg**