Łożysko kulkowe zwykłe 62308-2RSRC3 NKE

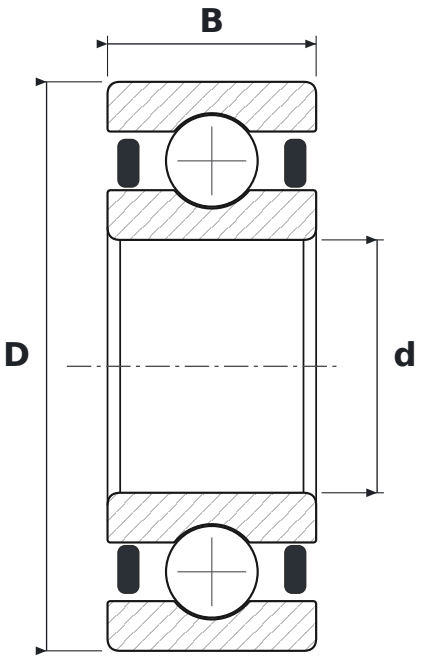

WYMIARY

d	średnica wewnętrzna	**40 mm**
D	średnica zewnętrzna	**90 mm**
B	szerokość	**33 mm**

CO ZNACZY OZNACZENIE 62308-2RSRC3

2RSR	uszczelnienia gumowe (NBR) stykowe typu RSR, dwustronne – warga przylega promieniowo do szlifowanego obrzeża pierścienia wewnętrznego
C3	luz promieniowy zwiększony

PARAMETRY

Producent	**NKE**
Symbol producenta	**62308-2RSRC3**
Elementy toczne	**łożysko kulkowe jednorzędowe**
Masa	**0,89 kg**