Łożysko kulkowe zwykłe 62311-2RSC3 ZEN

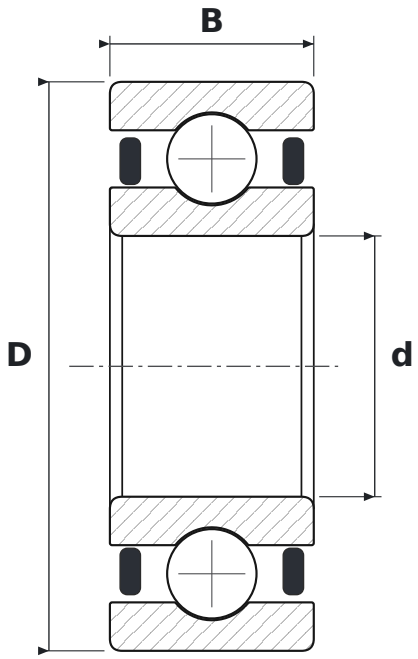

WYMIARY

d	średnica wewnętrzna	**55 mm**
D	średnica zewnętrzna	**120 mm**
B	szerokość	**43 mm**

CO ZNACZY OZNACZENIE 62311-2RSC3

2RS	uszczelnienia stykowe z gumy syntetycznej, dwustronne (od −20 do +110 °C)
C3	luz promieniowy zwiększony

PARAMETRY

Producent	**ZEN**
Symbol producenta	**62311-2RSC3**
Elementy toczne	**łożysko kulkowe jednorzędowe**
Masa	**1 kg**